FM50 PLUS

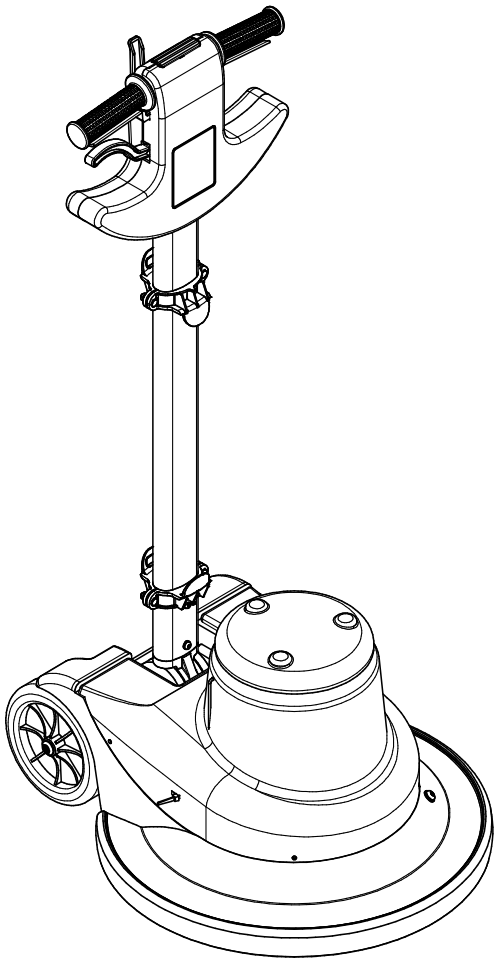

PROFESSIONAL SINGLE DISC MACHINES

IT MANUALE USO E MANUTENZIONE
EN USE AND MAINTENANCE MANUAL
ES MANUAL DE USO Y MANTENIMIENTO
FR MANUEL D'UTILISATION ET D'ENTRETIEN
DE BEDIENUNGS- UND WARTUNGSANLEITUNG

PRODIM
Produits et équipements d'hygiène professionnelle

DOC. 10038891 REV.AB

SOMMARIO

SOMMARIO....3
INTRODUZIONE:....5
MODALITÀ DI ORDINAZIONE:....5
AGGIORNAMENTI DALLA VERSIONE PRECEDENTE:....5
CONSULTAZIONE RAPIDA (FORMATO ELETTRONICO)....5
STRUTTURA PRODOTTO....10
GRUPPO MANUBRIO....12
GRUPPO BASAMENTO S50 RAL7016....16
GRUPPO MOTORID. HIQ 2200....18
GRUPPO CARTER....20
GRUPPO IMP. ELETTRICO....22

SUMMARY

SUMMARY....3
INTRODUCTION:....6
HOW TO ORDER:....6
UPDATES FROM THE PREVIOUS VERSION:....6
RAPID CONSULTATION (ELECTRONIC FORMAT)....6
PRODUCT STRUCTURE....10
GROUP HANDLE BAR....12
GROUP BRUSH BASE....16
GROUP GEARED MOTOR....18
GROUP COVER....20
GROUP ELECTRIC COMPONENTS....22

SOMMAIRE

SOMMAIRE....3
INTRODUCTION:....7
COMMENT PASSER COMMANDE:....7
MISE À JOUR DE LA VERSION PRÉCÉDENTE:....7
CONSULTATION RAPIDE (FORMAT ELECTRONIQUE)....7
STRUCTURE DU PRODUIT....10
GROUPE CONTROLE GUIDON....12
GROUPE EMBASE BROSSES....16
GROUPE MOTO REDUCTEUR....18
GROUPE CARTER....20
GROUPE COMPOSANTS ELECRIQUES....22

INHALTSANGABE

INHALTSANGABE....3
EINLEITUNG:....8
BESTELLVORSCHLAG:....8
UPDATES FROM THE PREVIOUS VERSION:....8
RASCHE EINSICHTNAHME (ELEKTRONISCHES FORMAT)....8
PRODUKTSTRUKTUR....10
LENKER KONTROLLGRUPPE....12
BURSTENGESTELL....16
GETRIEBMOTOR....18
ABDECKUN....20
ELEKTROTEILE....22

ÍNDICE

ÍNDICE....4
INTRODUCCIÓN:....9
MODALIDADES DE LOS PEDIDOS:....9
ACTUALIZACIÓN DE LA VERSIÓN ANTERIOR:....9
CONSULTA RÁPIDA (FORMATO ELECTRÓNICO)....9
ESTRUCTURA DE PRODUCTOS....10
GRUPPO CONTROL MANILLAR....12
GRUPO BANCADA CEPILLOS....16
GRUPO MORREDUCTOR....18
GRUPO CARTER....20
GRUPO COMPONENTES ELECTRICOS....22

Le descrizioni contenute nella presente pubblicazione non si intendono impegnative.
L'azienda pertanto, si riserva il diritto di apportare in qualunque momento, le eventuali modifiche ad organi, dettagli, forniture di accessori, che essa ritiene convenienti per un miglioramento o per qualsiasi esigenza di carattere costruttivo o commerciale.
La riproduzione anche parziale dei testi e dei disegni, contenuti nella presente pubblicazione, è vietata ai sensi di legge.

L'azienda si riserva il diritto di apportare modifiche di carattere tecnico e/o di dotazione. Le immagini sono da intendersi di puro riferimento e non vincolanti in termini di design e dotazione.

INTRODUZIONE:
Il presente vuole essere da guida per l'ordinazione delle parti di ricambio ed è stato realizzato in modo da consentire una rapida identificazione della macchina in tutte le sue versioni e quindi una rapida visualizzazione dei pezzi che la compongono.

MODALITÀ DI ORDINAZIONE:
Per facilitare la ricerca di magazzino e la spedizione dei pezzi di ricambio, si pregano vivamente i Sig. Clienti di attenersi alle seguenti norme e specificare sempre :

Modello e numero di matricola della macchina;
Numero di posizione e numero di tavola dove sono rappresentati;
Codice di ordinazione e denominazione;
Quantità dei pezzi desiderati;
Indirizzo esatto e ragione sociale del Committente, completo con l'eventuale recapito per la consegna della merce;
Mezzo di spedizione desiderato. (Nel caso questa voce non sia specificata la Ditta Costruttrice si riserva di usare a sua discrezione il mezzo più opportuno).

AGGIORNAMENTI DALLA VERSIONE PRECEDENTE:
→ = Documento valido dalla matricola.
← = Documento annullato dalla matricola.

	PAG.	N. DOC.	VER.	MATRICOLA
→				
→				
→				
→				
→				

	PAG.	N. DOC.	VER.	MATRICOLA

CONSULTAZIONE RAPIDA (FORMATO ELETTRONICO)
Per una consultazione rapida del documento informatico, utilizzare i "Segnalibri" e "Link Pagina".

Segnalibri:

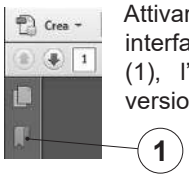

Attivare il pannello "Segnalibri" del browser di interfaccia, cliccando l'icona ad esso adibito (1), l'icona può variare in funzione della versione del visualizzatore Acrobat.

Visualizzare i segnalibri nella lingua desiderata, scegliendo fra IT-EN-FR-DE-NL. Per visualizzare la pagina desiderata, basta cliccare sul titolo presente nel browser (2) ed esso vi rimanda alla destinazione desiderata.

Link Pagina:

Nel Sommario del documento, per visualizzare la pagina desiderata basta cliccare sul numero di pagina corrispondente, ed esso vi rimanda alla destinazione desiderata.

The contained descriptions in the present publication are not binding. The Manufacturer therefore reserves itself the right to bring in whatever moment possible organs changes, details or supplies of accessories, that it holds convenient for an improvement, or for any demand of constructive or commercial character.
The partial reproduction of the texts and diagrammes contained in the present catalog, is forbidden by law.

The Manufacturer reserves itself the right to bring changes of technical character and/or of endowment. The images are meant of pure reference and not binding in terms of design and endowment.

INTRODUCTION:
This catalogue is intended to serve as a guide for the ordering of spare parts and is designed to facilitate rapid identification of the machine in all its versions and to rapid location of its component parts.

HOW TO ORDER:
For the purpose of simplifying stock searching and the delivery of spare parts, we would ask our customers to observe the following standard procedures, at all times specifying:

The model and part number of the machine;
The position number and the number of the table of chart in which the parts appear;
Ordering code and part name;
Quantity of parts required;
Precise address and company status of the purchaser placing the order, complete with address for delivery of the goods;
Shipping means required.

UPDATES FROM THE PREVIOUS VERSION:
→ = This document is valid since the serial number.
← = This document is valid till the serial number.

	PAG.	N. DOC.	VER.	SERIAL NUMBER
→				
→				
→				
→				

	PAG.	N. DOC.	VER.	SERIAL NUMBER
→				

RAPID CONSULTATION (ELECTRONIC FORMAT)
For a rapid consultation of the electronic document, use “Bookmarks” and “Page Links”.

Bookmarks:

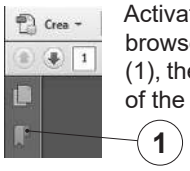

Activate the “Bookmarks” panel of the interface browser, clicking on the icon associated with it (1), the icon can vary depending on the version of the Acrobat display.

Display the bookmarks in the desired language, selecting from IT-EN-FR-DE-NL. To display the desired page, just click on the title in the browser (2) and it will send you to the desired destination.

Page Links:

In the Document Summary, to display the desired page just click on the corresponding page number, and it will send you to the desired destination.

Les descriptions contenu dans la présente publication ne s'entendent pas contraignant. Le Fabriquant donc, il se réserve le droit d'apporter dans n'importe quel moment, les modifications éventuelles à organes, détails, fournitures d'accessoires, qu'elle croit convenables pour une amélioration ou pour n'importe quel exigence de caractère constructif ou commercial. La reproduction partielle aussi des textes et des dessins, contenu dans le présent catalogue, elle est prohibée aux termes de la loi.

Le Fabriquant se réserve le droit d'apporter modifications de caractère technique et/ou de dotation. Les images sont à s'entendre en référence pure et pas contraignants en termes de design et dotation.

INTRODUCTION:
Le présent catalogue a pour but de guider l'utilisateur dans les commandes de pièces détachées. Il a été réalisé pour faciliter une identification rapide de la machine dans toutes ses versions et permet ainsi un repérage rapide de ses composants.

COMMENT PASSER COMMANDE:
Afin de simplifier la recherche dans le magasin et l'expédition des pièces de rechange, nous prions notre clientèle de respecter la procédure suivante en indiquant toujours:

Le modèle et numéro de la machine;
Le numéro de la position et numéro du tableau sur lequel figure la pièce;
La référence et la dénomination;
La quantité des pièces demandées;
L'adresse exacte et la raison sociale de l'acheteur qui passe la commande, en indiquant l'adresse de livraison;
Le moyen de transport désiré (dans le cas où ceci n'est pas précisé l'expediteur se réserve le droit de choisir le transporteur).

MISE À JOUR DE LA VERSION PRÉCÉDENTE:
→ = Document valable à partir du numéro de série.
← = Document annulé par le numéro de série.

	PAG.	N. DOC.	VER.	NUMÉRO DE SÉRIE
→				
→				
→				
→				

	PAG.	N. DOC.	VER.	NUMÉRO DE SÉRIE
→				

CONSULTATION RAPIDE (FORMAT ELECTRONIQUE)
Pour une consultation rapide du document informatique, utiliser les “Signets” et les “Liens Page”.

Signets:

Activer le panneau « Signets » du navigateur d’interface, en cliquant sur l’icône qui y est associée (1), l’icône peut varier en fonction de la version de l’afficheur Acrobat.

Afficher les signets dans la langue souhaitée, en choisissant parmi IT-EN-FR-DE-NL. Pour afficher la page souhaitée, il suffit de cliquer sur le titre présent dans le navigateur (2) et celui-ci vous renvoie à la destination désirée.

Liens Page:

Dans le sommaire du document, pour afficher la page souhaitée, il suffit de cliquer sur le numéro de page correspondant, et celui-ci vous renvoie à la destination désirée.

Die Beschreibungen, welche in der vorliegenden Veröffentlichung vorhanden sind, sind nicht verpflichtend. Die Firma behält sich das Recht vor jederzeit eventuelle Modifikationen an wesentlichen Baugruppen, Details und Zubehör-Teilen durchzuführen, wenn dies für vorteilhaft bewertet wird und zu einer Verbesserung führt oder aufgrund von konstruktiven oder kommerziellen Anforderungen.
Die Vervielfältigung, auch wenn es sich nur um Text-Auszügen oder Abbildungen handelt, der vorliegenden Bedienungsanleitung ist entsprechend dem Gesetz untersagt.

Die Firma behält sich das Recht vor technische Eigenschaften und Ausstattungen zu modifizieren. Die Abbildungen sind zum Verständnis und dienen als Bezugund sind nicht bindend in Bezug auf Design und Ausstattung.

EINLEITUNG:
Der vorliegende Katalog versteht sich als Führer für Ersatzteile und soll eine rasche Identifikation der Maschine in all ihren Ausführungen ermöglichen und daher ein sofortiges Erkennen der Teile, aus denen sie besteht.

BESTELLVORSCHLAG:
Um ein Auffinden im Lager und den Versand der Ersatzteile zu erleichtern, werden die Kunden ersucht, sich an folgende Normen zu halten und immer folgendes anzugeben:

Modell- und Gerätenummer;
Positions- und Tafelnummer, wo sie dargestellt sind;
Bestellnummer und Handelsbezeichnung;
Menge der gewünschten Teile;
Genaue Adresse und Firmennamen des Auftraggebers, gemeinsam der ev. Anschrift für die Zusendung der Ware;
Die gewünschte Versandart (falls nicht angegeben, behält sich der Lieferant das Recht vor, die günstigste Art zu wählen)

UPDATES FROM THE PREVIOUS VERSION:
→ = This document is valid since the serial number.
← = This document is valid till the serial number.

	PAG.	N. DOC.	VER.	SERIAL NUMBER
→				
→				
→				
→				

	PAG.	N. DOC.	VER.	SERIAL NUMBER
→				

RASCHE EINSICHTNAHME (ELEKTRONISCHES FORMAT)
Zum raschen Nachschlagen im elektronischen Dokument stehen Ihnen die “Lesezeichen” und die “Seiten-Links” zur Verfügung.

Lesezeichen:
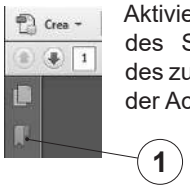

Aktivieren Sie das Bedienfeld „Lesezeichen” des Schnittstellenbrowsers durch Anklicken des zugehörigen Icons (1), Je nach Ausführung der Acrobat-Ansicht kann das Icon variieren.

Rufen Sie die Lesezeichen in der gewünschten Sprache auf, Sie können zwischen IT-EN-FR-DE-NL wählen. Zum Aufrufen der gewünschten Seite müssen Sie nur auf den Titel im Browser (2) klicken und Sie werden zum gewünschten Ziel weitergeleitet.

Seiten-Link:

In der Inhaltsangabe des Dokuments können Sie die gewünschte Seite aufrufen. Dazu müssen Sie nur die entsprechende Seitennummer anklicken und Sie werden zum gewünschten Ziel weitergeleitet.

Las descripciones contenidas en la presente publicación no son empeñativas. La Empresa por lo tanto se reserva el derecho de aportar en cualquier momento, eventuales modificaciones a órganos, detalles, suministros de accesorios, que ella crea conveniente para una mejoría o por cualquier exigencia de carácter constructivo o comercial.
La reproducción parcial de los textos y los diseños, contenidos en el presente catálogo, está prohibida por la ley.

La Empresa se reserva el derecho a aportar modificaciones de carácter técnico e/o de dotación. Las imágenes son de pura referencia y no vinculantes en términos de diseño y dotación.

INTRODUCCIÓN:
Ese catálogo quiere servir cómo guía para pedir las piezas de repuesto y se ha realizado de manera de consentir una rápida identificacíon de la máquina en todas sus versiones y por consiguiente una rápida individuación de las piezas que la componen.

MODALIDADES DE LOS PEDIDOS:
Para la búsqueda en el almacén y el envío de las piezas de repuesto, se ruega encarecidamente alos Sres. Clientes de seguir las reglas sigiuentes y de especificar siempre:

El modelo y el número de matrícula de la máquina;
El número de posición y el número de la tabla donde son representadas;
El código de pedido y la denominación;
El número de piezas que se desean;
Las señas exactas y la razón social del Comitente, indicando también las señas eventuales para la entrega de la mercancía;
El medio de envío que se desea. (En caso de que ese dato no se haya especificado, la Empresa Constructora se reserva el derecho de utilizar a su elección el medio más adecuado.

ACTUALIZACIÓN DE LA VERSIÓN ANTERIOR:
→ = Documento válido desde la matrícula n°.
← = Documento válido hasta la matrícula n°.

	PAG.	N. DOC.	VER.	MATRICOLA
→				
→				
→				
→				
→				

	PAG.	N. DOC.	VER.	MATRICOLA

CONSULTA RÁPIDA (FORMATO ELECTRÓNICO)
Para una consulta rápida del documento informático, utilizar los “Marcadores” y los “Enlaces de Página”.

Marcadores:

Activar el panel “Marcadores” del buscador de interfaz, haciendo clic en el icono correspondiente (1); el icono puede variar de acuerdo con la versión del visualizador Acrobat.

Visualizar los marcadores en el idioma deseado, eligiendo entre IT-EN-FR-DE-ES. Para visualizar la página deseada, basta con hacer clic en el título presente en el buscador (2) para acceder al sitio deseado.

Enlaces de Página:

En el Índice del documento, para visualizar la página deseada basta con hacer clic en el número de página correspondiente para acceder al sitio deseado.

CR-00 MONOSP. FM 50 PLUS (2200W) PRODIM

PRODUCT STRUCTURE
STRUCTURE PRODUIT
PRODUKTAUFBAU
ESTRUCTURA PRUDCTO

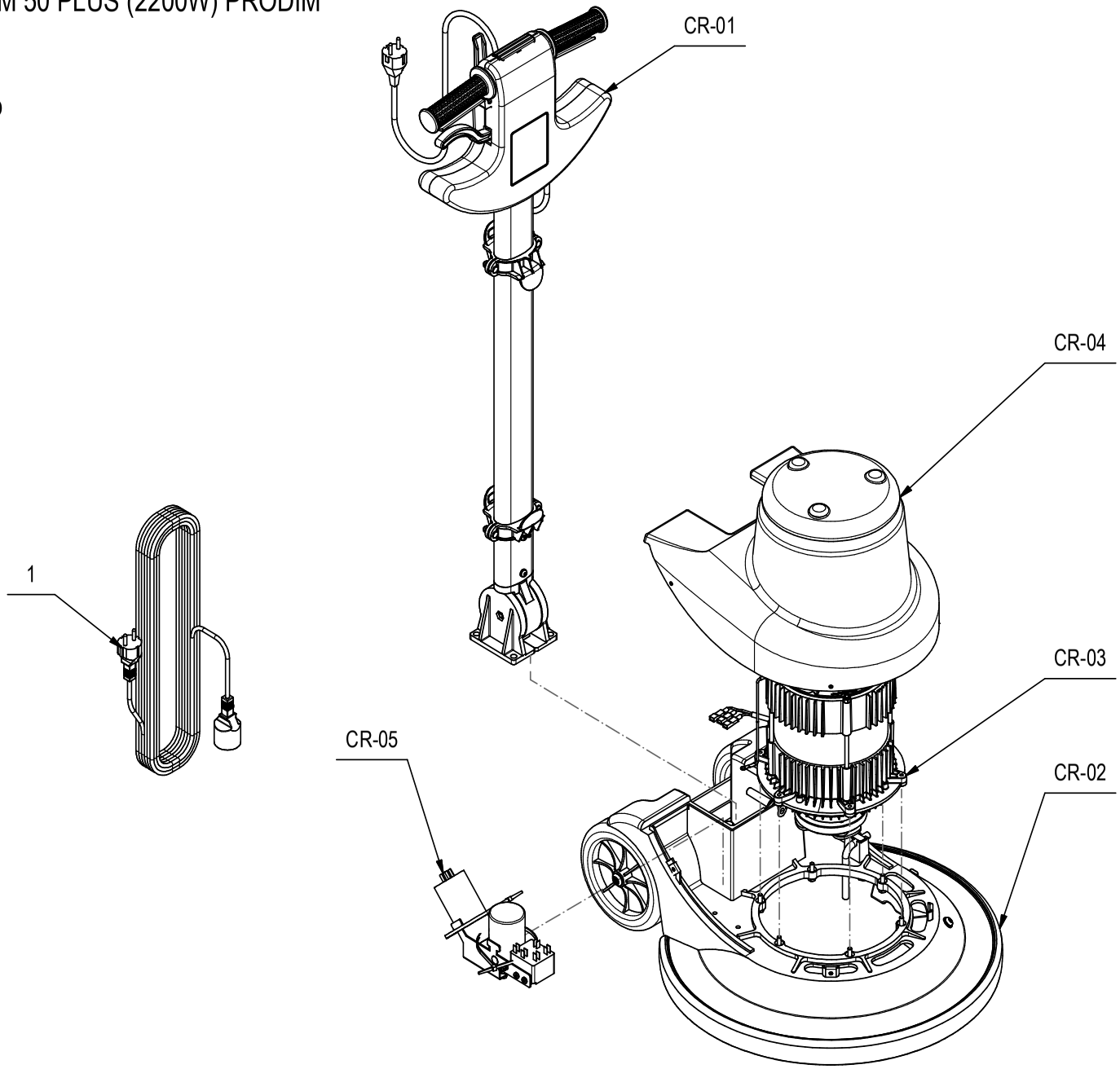

CR-00 MONOSP. FM 50 PLUS (2200W) PRODIM

00

POS	CODICE	QTÀ	DESCRIZIONE	DESCRIPTION	DESIGNATION	BEZEICHNUNG	DESCRPCIÓN
CR-01	223871	1	GRUPPO MANUBRIO ALLUMINIO 10A RAL 7016	HANDLEBAR CONTROL GROUP	GROUPE DE CONTRÔLE DE GUIDON	LENKER KONTROLLGRUPPE	GRUPO DE CONTROL DE MANILLAR
CR-02	223667	1	GRUPPO BASAMENTO S50 RAL7016	BRUSH BASE	EMBASE DES BROSSES	BÜRSTENGESTELL	BANCADA CEPILLOS
CR-03	229734	1	GRUPPO MOTORID. HIQ 2100W 230V FL. WIR	GEARED MOTOR	MOTO REDUCTEUR	GETRIEBEMOTOR	MOTORREDUCTOR
CR-04	436936	1	CARTER COMPLETO MOTORE 2100W RAL 5012	COVER	CARTER	ABDECKUNG	CARTER
CR-05	229795	1	GRUPPO IMP. ELET. S43/50 2100W HIQ 230	ELECTRIC COMPONENTS	COMPOSANTS ELECTRIQUES	ELEKTROTEILE	COMPONENTES ELÉCTRICOS
1	441250	1	CAVO PROL. NERO 15 MT PRESA+SPINA SHUKO	EXTENSION CABLE BLACK 15MT SCHUKO PLUG	EXTENSION CABLE BLACK 15MT SCHUKO PLUG	EXTENSION CABLE BLACK 15MT SCHUKO PLUG	EXTENSION CABLE BLACK 15MT SCHUKO PLUG

PRODIM
Produits et équipements d'hygiène professionnelle

10047156-AA

CR-01 GR. MANUBRIO ALLUMINIO 10A RAL7016

01

HANDLEBAR CONTROL GROUP
GROUPE DE CONTRÔLE DE GUIDON
LENKER KONTROLLGRUPPE
GRUPO DE CONTROL DE MANILLAR

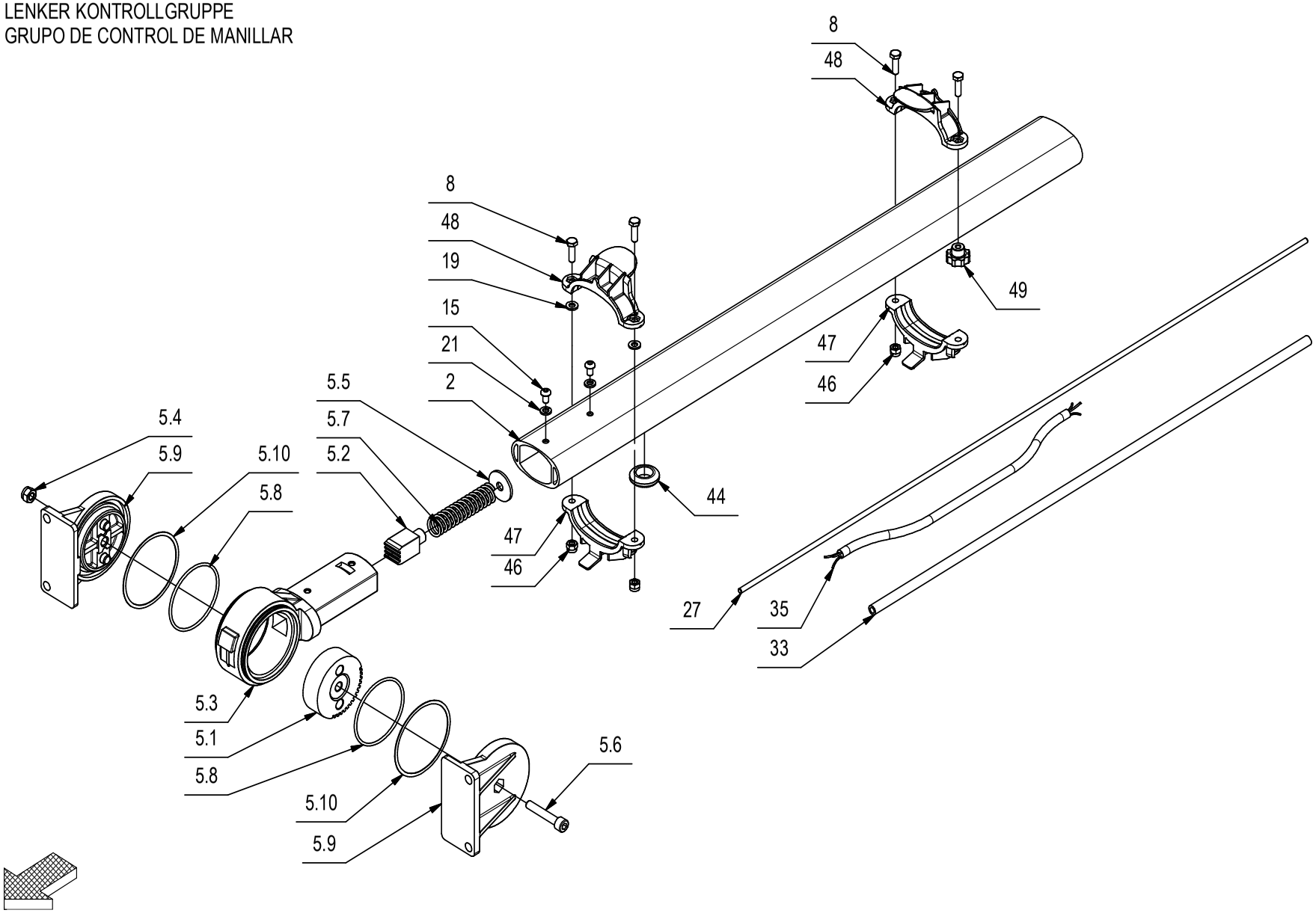

CR-01 GR. MANUBRIO ALLUMINIO 10A RAL7016

POS	CODICE	QTÀ	DESCRIZIONE	DENOMINATION	DESCRIPTION	BENENNUNG	DESCRIPCION
1	204381	1	CORPO MANUBRIO 4043 FIMAP RAL7016	HANDLE BAR BODY	CORPS DE TIMON	FÜHRUNGSHOLMKÖRPER	CUERPO MANILLAR
2	204430	1	TUBO MANUBRIO OVALE 70x40 L=768	PIPE	TUBE	ROHR	TUBO
3	204432	1	STAFFA SFERA DI BLOCCO	SUPPORT	ATTAQUE	HALTERUNG	SOPORTE FIJADOR
4	204442	1	LEVA GUIDA SFERA DI BLOCCO	LEVER	LEVIER	HEBEL	PALANCA
5	215573	1	PREM. SNODO MANUBRIO 14 DENTI FINE CORSA	JOINT	JOINT	GELENK	ARTICULACION
5.1	212802	1	CORONA SNODO MANUBRIO DENTATURA 90°	CROWN GEAR	COURONNE	ZAHNKETTENRAD	CORONA DENTADA
5.2	214591	1	PERNO DI BLOCCO SNODO Fe360	PIN	AXE	BOLZEN	PERNO
5.3	214592	1	SNODO MANUBRIO A SCATTI ALLUMINIO	JOINT	JOINT	GELENK	ARTICULACION
5.4	409085	1	DADO M8x8.5 AUTOBL. UNI 7474 ZINC	LOCK NUT	ECROU AUTOFREINES	SICHERUNGSMUTTER	TUERCA AUTOBLOCANTE
5.5	409180	1	ROSETTA 9x32x2.5 UNI 6593 ZINC	WASHER	RONDELLE	UNTERLAGSCHEIBE	ARANDELA
5.6	416698	1	VITE M8x45 TCEI UNI 5931 ZINC	SCREW	VIS	SCHRAUBE	TORNILLO
5.7	416727	1	MOLLA COMP. 20x2.5x85 14 SPIRE	SPRING	RESSORT	FEDER	RESORTE
5.8	416774	2	GUARNIZIONE OR 3262 2,62X66,35	GASKET	JOINT	DICHTUNG	JUNTA
5.9	423850	2	SUPPORTO LATERALE DX ALLUMINIO	SUPPORT	SUPPORT	HALTERUNG	SOPORTE
5.10	436903	2	ANELLO COMPENSATORE PER SNODI	COMPENSATOR RING	ANNEAU DE COMPENSATEUR	AUSGLEICHRING	ANILLO DE COMPENSADOR
6	400879	2	LEVA INTERRUTTORE	LEVER	LEVIER	HEBEL	PALANCA
7	401122	1	LEVA DI BLOCCO V2 RAL 9005	LEVER V2 RAL 9005	LEVIER V2 RAL 9005	HEBEL V2 RAL 9005	PALANCA V2 RAL 9005
8	407666	4	VITE M6X20 TE UNI 5739 ZINC	SCREW	VIS	SCHRAUBE	TORNILLO
9	407992	2	DISTANZIALE D=12 d=6,2 S=28,2	PIN	AXE	BOLZEN	PERNO
10	408632	1	VITE M3X25 TE UNI 5739 A2	SCREW	VIS	SCHRAUBE	TORNILLO
11	408635	1	VITE M4X25 TE UNI 5739 ZINC	SCREW	VIS	SCHRAUBE	TORNILLO
12	408796	2	VITE M6x20 TCEI UNI 5931 ZINC	SCREW	VIS	SCHRAUBE	TORNILLO
13	408799	4	VITE M6X35 TCEI UNI 5931	SCREW	VIS	SCHRAUBE	TORNILLO
14	408807	3	VITE M6x45 TCEI UNI 5931 FP ZINC	SCREW	VIS	SCHRAUBE	TORNILLO
15	408809	2	VITE M6X10 TCBEI ISO 7380 ZINC.	SCREW	VIS	SCHRAUBE	TORNILLO
16	408885	11	VITE D.4,8x19 AUTOF. NICH UNI6954	SCREW	VIS	SCHRAUBE	TORNILLO
17	409077	1	DADO M3x4,5 AUTOBL. UNI 7474 ZINC	LOCK NUT	ECROU AUTOFREINES	SICHERUNGSMUTTER	TUERCA AUTOBLOCANTE
18	409082	11	DADO M6x6 AUTOBL UNI 7474 ZINC	LOCK NUT	ECROU AUTOFREINES	SICHERUNGSMUTTER	TUERCA AUTOBLOCANTE
19	409156	2	ROSETTA 6x12x1,6 UNI 6592 ZINC	WASHER	RONDELLE	UNTERLAGSCHEIBE	ARANDELA
20	409160	3	ROSETTA 6x18x1,5 UNI 6593 ZINC	WASHER	RONDELLE	UNTERLAGSCHEIBE	ARANDELA
21	409164	2	ROSETTA GROWER 6x2,5x1,8 ASA B27 ZINC	LOCK WASHER	RONDELLE FREIN	ZAHNSCHEIBE	ARANDELLA DENTADA
22	409175	3	ROSETTA 8x17x1,6 UNI 6592 ZINC.	WASHER	RONDELLE	UNTERLAGSCHEIBE	ARANDELA
23	409756	1	FISSACAVO LAGO	CABLE FASTENER	FIXAGE DE CABLE	KABELBEFESTIGUNG	BRIDA CABLE
24	409811	1	PASSAFILO D8.6 PER CAVO 3x1.5	FAIRLEAD	PASSE-CABLE	KABELDURCHGANG	GUIACABLE
49	410230	1	POMELLO VBA-25 M6 F.P.	KNOB	POMMEAU	RENDELSCHRAUBE	POMO

PRODIM
Produits et équipements d'hygiène professionnelle

CR-01 GR. MANUBRIO ALLUMINIO 10A RAL7016

HANDLEBAR CONTROL GROUP
GROUPE DE CONTRÔLE DE GUIDON
LENKER KONTROLLGRUPPE
GRUPO DE CONTROL DE MANILLAR

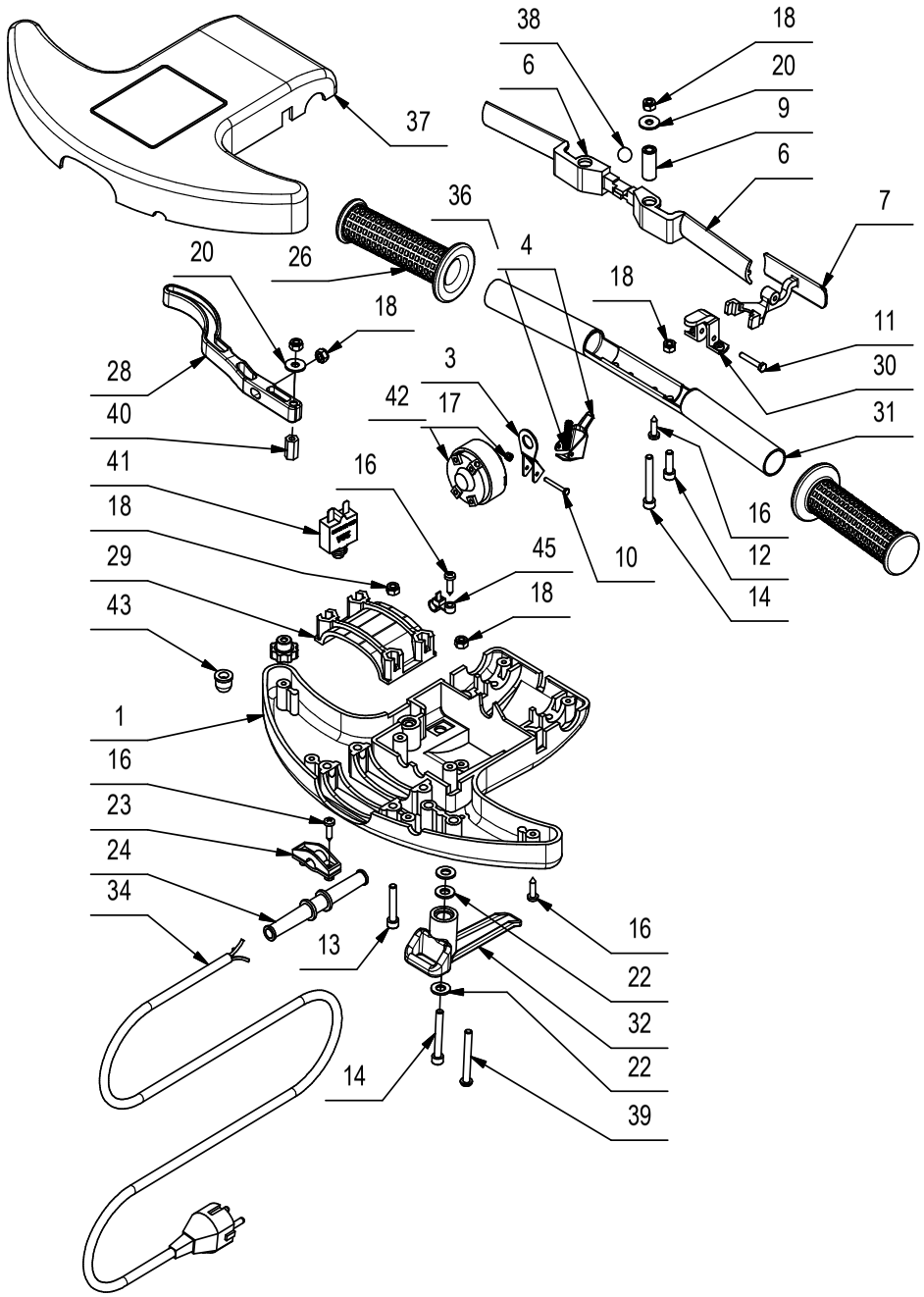

CR-01 GR. MANUBRIO ALLUMINIO 10A RAL7016

POS	CODICE	QTÀ	DESCRIZIONE	DENOMINATION	DESCRIPTION	BENENNUNG	DESCRIPCION
26	410262	2	MANOPOLA GOMMA D25x125 CON ANELLO	KNOB	POIGNEE	HANDGRIFF	EMPUÑADURA
27	416483	1	ASTA SGANCIO MANUBRIO S43 RUFFO	ROD	TIGE	STANGE	VARILLA
28	416484	1	LEVA DI SGANCIO	LEVER	LEVIER	HEBEL	PALANCA
29	416500	1	STAFFA TUBO MANUBRIO	SUPPORT	ATTAQUE	HALTERUNG	SOPORTE FIJADOR
30	416501	1	STAFFA MOLLA V2 RAL 9005	SUPPORT V2 RAL 9005	ATTAQUE V2 RAL 9005	HALTERUNG V2 RAL 9005	SOPORTE FIJADOR V2 RAL 9005
31	416502	1	TUBO MANIGLIA	PIPE	TUBE	ROHR	TUBO
32	416543	1	MANIGLIA PORTACAVO	SUPPORT	SUPPORT	HALTERUNG	SOPORTE
33	416672	1	TUBO VITREO S43 D=10 L=640	HOSE	TUYAU	SCHLAUCH	TUBO DE GOMA
34	416675	1	CAVO 3x1,5x15000 230V SPINA SHUKO	CABLE WITH PLUG	CABLE AVEC FICHE	KABEL MIT STECKER	CABLE CON ENCHUFE
35	416679	1	CAVO 3x1,5x1665 230V	CABLE	CABLE	KABEL	CABLE
36	416723	1	MOLLA LEVA DI BLOCCO	SPRING	RESSORT	FEDER	RESORTE
37	416743	1	COPERCHIO MANUBRIO 4043 FIMAP RAL7016	HANDLE BAR COVER	COUVERCLE DE TIMON	DECKEL FÜHRUNGSHOLM	TAPA MANILLAR
38	416767	1	SFERA D=12	BALL	BILLE	KUGEL	ESFERA
39	416776	1	VITE M6X50 TCBEI ISO 7380 ZINC.	SCREW	VIS	SCHRAUBE	TORNILLO
40	416794	1	DISTANZIALE D=CH10 d=M6 S=18 Fe360	NUT	ECROU	MUTTER	TUERCA
41	416807	1	DISGIUNTORE DI SIC. 10A TIPO LARGO	CONTACT BREAKER	DISJONCTEUR SECURITE	AUFTRENNER	INTERRUPTOR SEGURIDAD
42	416811	1	INTERRUTTORE AVVIAMENTO	SWITCH	INTERRUPTEUR	SCHALTER	INTERRUPTOR
43	416817	1	CAPPUCCIO DISGIUNTORE	PROTECTION CAP	CALOTTE DE PROTECTION	SICHERHEITSKAPPE	CAPUCHO DE PROTECCION
44	416820	1	PASSACAVO PER FORO D.25 Di=15	FAIRLEAD	PASSE-CABLE	KABELDURCHGANG	GUIACABLE
45	416828	1	FASCETTA PL.4,8X200 - OCC.D.5 RUFFO	CLAMP	COLLIER	BRIDE	ABRAZADERA
46	421040	3	DADO M6 AUTOBL. UNI 7473 ZINC.	LOCK NUT	ECROU AUTOBLOQUANT	STOPMUTTER	TUERCA AUTOBLOCANTE
47	437831	2	STAFFA SUPP. SERB. ANTRISTR. PART.01	SUPPORT	ATTAQUE	HALTERUNG	SOPORTE FIJADOR
48	437831	2	STAFFA SUPP. SERB. ANTRISTR. PART.02	SUPPORT	ATTAQUE	HALTERUNG	SOPORTE FIJADOR
49	410230	1	POMELLO VBA-25 M6 F.P.	KNOB	POMMEAU	RENDELSCHRAUBE	POMO

PRODIM
Produits et équipements d'hygiène professionnelle

10056574-AA

CR-02 GRUPPO BASAMENTO S50 RAL7016

02

SINGLE BRUSH BASE ASSEMBLY
GROUPE PLATEAU DES BROSSES
GRUPPE BÜRSTENGESTELL
GRUPO BANCADA CEPILLO

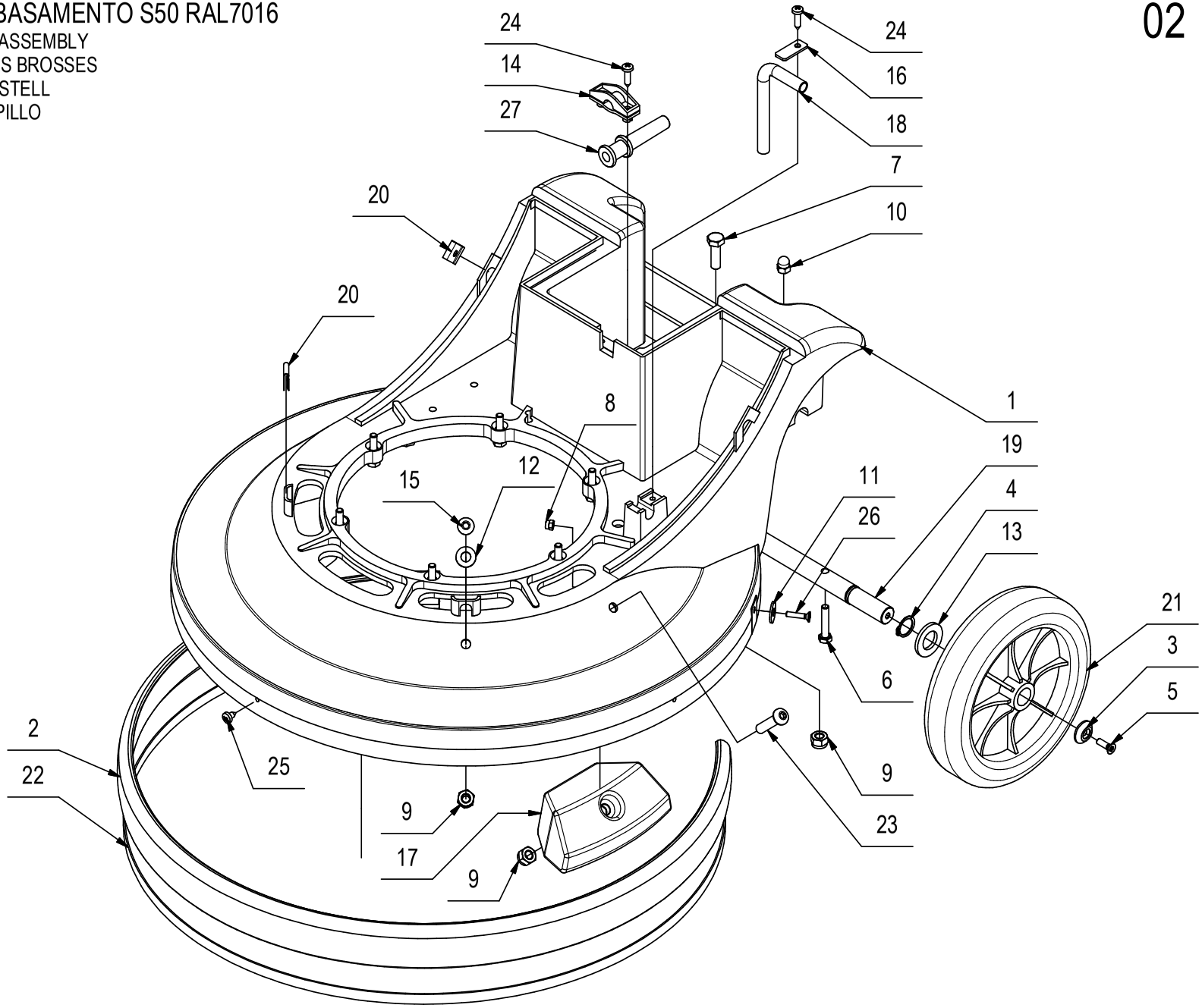

CR-02 GRUPPO BASAMENTO S50 RAL7016

POS	CODICE	QTÀ	DESCRIZIONE	DENOMINATION	DESCRIPTION	BENENNUNG	DESCRIPCION
1	204401	1	CORPO BASAMENTO MONOSPAZZOLA S50 RAL7016	BRUSH BASE	EMBASE DES BROSSES	BÜRSTENGESTELL	BANCADA CEPILLOS
2	204446	1	PROFILO PARAURTI L=1210 S50	BUMPER	BUTEE	PUFFER	PARACHOQUES
3	400250	2	ROSETTA SOTTOVITE D=5X20	SPECIAL WASHER	RONDELLE SPECIALE	UNTERLAGSCHEIBE SPEZIAL	ARANDELA ESPECIAL
4	408350	2	SEEGER E 16 X1 DIN 471	SEEGER RING	SERRE CLIPS	SEEGERRING	ANILLO SEEGER
5	408516	2	VITE M5x16 TSCTC UNI 7689 ZINC	SCREW	VIS	SCHRAUBE	TORNILLO
6	408659	2	VITE M6x30 TE UNI 5739 ZINC	SCREW	VIS	SCHRAUBE	TORNILLO
7	408674	4	VITE M8x25 TE UNI 5739 ZINC	SCREW	VIS	SCHRAUBE	TORNILLO
8	409078	2	DADO M4x6 AUTOBL. UNI 7473 ZINC	LOCK NUT	ECROU AUTOFREINES	SICHERUNGSMUTTER	TUERCA AUTOBLOCANTE
9	409085	6	DADO M8x8.5 AUTOBL. UNI 7474 ZINC	LOCK NUT	ECROU AUTOFREINES	SICHERUNGSMUTTER	TUERCA AUTOBLOCANTE
10	409107	2	DADO M6 CIECO CON CALOTTA UNI 5721 INOX	DOMED CAP NUT	ECROU BORGNE	HUTMUTTER	TUERCA
11	409160	2	ROSETTA 6x18x1,5 UNI 6593 ZINC	WASHER	RONDELLE	UNTERLAGSCHEIBE	ARANDELA
12	409175	1	ROSETTA 8x17x1,6 UNI 6592 ZINC.	WASHER	RONDELLE	UNTERLAGSCHEIBE	ARANDELA
13	409217	2	ROSETTA 17x30x3 UNI 6592 ZINC	WASHER	RONDELLE	SCHEIBE	ARANDELA
14	409756	1	FISSACAVO LAGO	CABLE FASTENER	FIXAGE DE CABLE	KABELBEFESTIGUNG	BRIDA CABLE
15	415859	1	VITE M8x16 TBEI ISO 7380 ZINC	SCREW	VIS	SCHRAUBE	TORNILLO
16	416406	1	PIASTRINA FISSAGGIO TUBO	PLAQUE	PLAQUETTE	BEFESTIGUNGSAUFLAGE	PLAQUETA
17	416412	1	CONTRAPPESO S43	COUNTER WEIGHT	CONTREPOIDS	GEGENGEWICHT	CONTRAPESO
18	416414	1	TUBO USCITA ACQUA S43	PIPE	TUBE	ROHR	TUBO
19	416471	1	PERNO RUOTA S43	PIN	AXE	BOLZEN	PERNO
20	416510	4	PIASTRINA FISSAGGIO CARTER S43	PLAQUE	PLAQUETTE	BEFESTIGUNGSAUFLAGE	PLAQUETA
21	416667	2	RUOTA D=175 NUCLEO TERMOPLASTICO	WHEEL	ROUE	RAD	RUEDA
22	416729	1	MOLLA FISSAGGIO GOMMA PARAURTI S50	SPRING	RESSORT	FEDER	RESORTE
23	416779	1	VITE M8x35 TBEI ISO 7380 ZINC	SCREW	VIS	SCHRAUBE	TORNILLO
24	416787	3	VITE D.4,8x19 AUTOF. UNI 7981 DERK	SCREW	VIS	SCHRAUBE	TORNILLO
25	416788	1	VITE D.4,8x9,5 AUTOF. UNI 7981 DERK	SCREW	VIS	TORNILLO	SCHRAUBE
26	416791	2	VITE M4x20 TPSTC UNI7688 ZINC	SCREW	VIS	SCHRAUBE	TORNILLO
27	416818	1	PASSACAVO D=8,6	FAIRLEAD	PASSE-CABLE	KABELDURCHGANG	GUIACABLE
28	407669	6	VITE M6x25 TE UNI 5739 ZINC	SCREW	VIS	SCHRAUBE	TORNILLO
29	409164	6	ROSETTA GROWER 6x2,5x1,8 ASA B27 ZINC	LOCK WASHER	RONDELLE FREIN	ZAHNSCHEIBE	ARANDELLA DENTADA

PRODIM
Produits et équipements d'hygiène professionnelle

10092678-AA

CR-03 GRUPPO MOTORID. HIQ 2100 W 230V FL

03

GROUP MOTOR
GROUPE MOTEUR
MOTORGRUPPE
GRUPO MOTOR

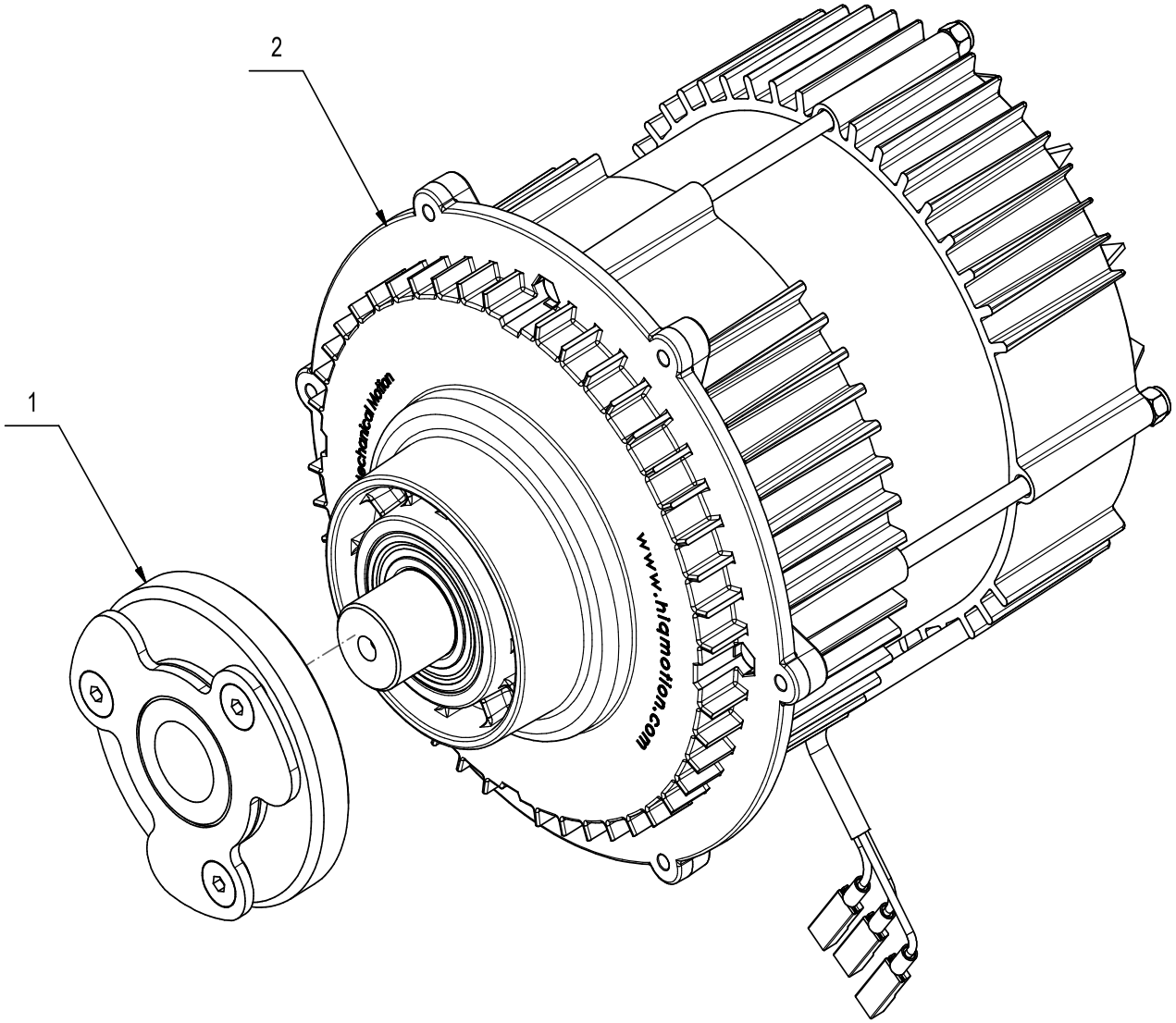

CR-03 GRUPPO MOTORID. HIQ 2100 W 230V FL

03

POS	CODICE	QTÀ	DESCRIZIONE	DESCRIPTION	DESIGNATION	BEZEICHNUNG	DESCRPCIÓN
1	223325	1	FLANGIA WIRBELL HIQ (LAVORAZIONE)	FLANGE	FLASQUE	FLANSCH	BRIDA
2	439381	1	MOTORID. HIQ 2100W 230V 50HZ	GEARED MOTOR	MOTEUR	MOTOR	MOTOR

CR-04 CARTER COMPLETO MOTORE

COVER MOTOR
CARTER MOTEUR
ABDECKUNG MOTOR
CARTER MOTOR

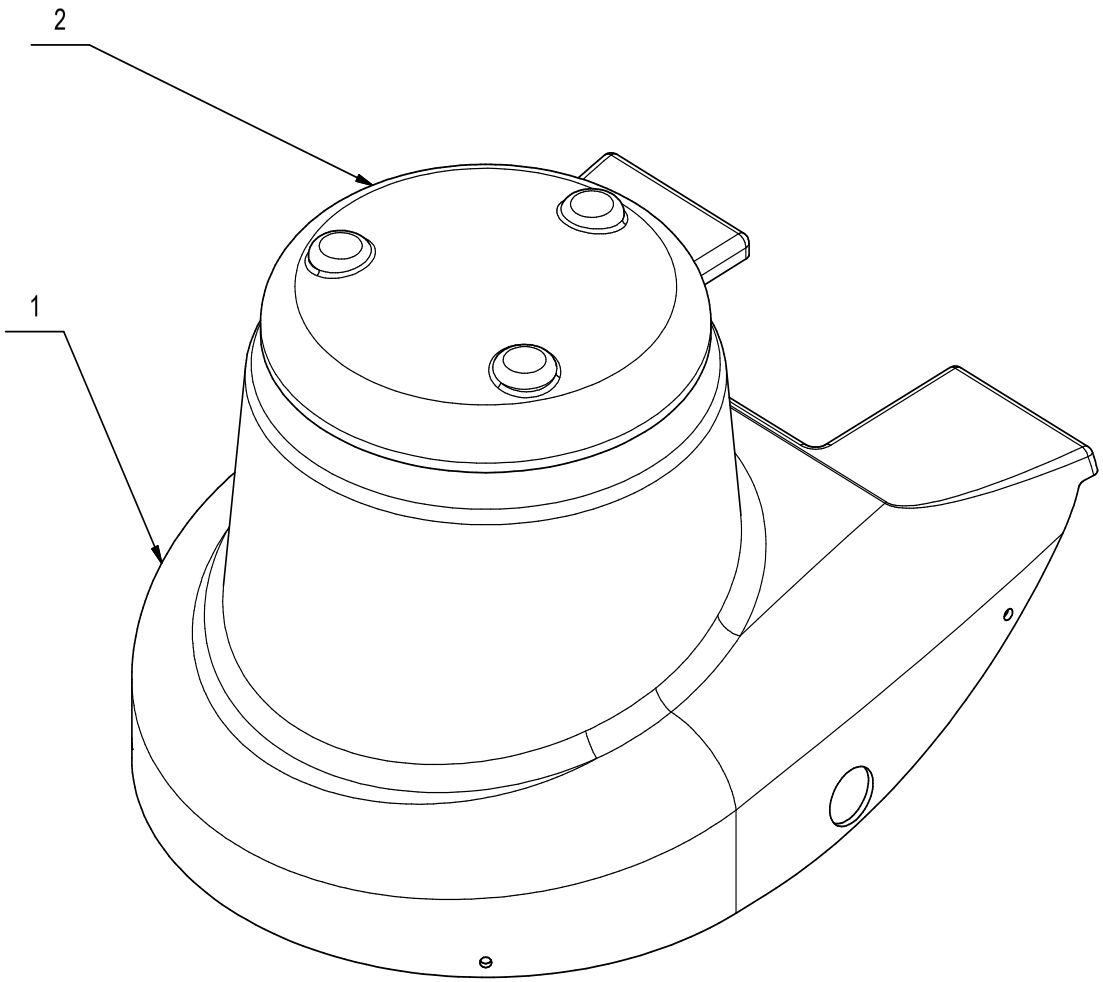

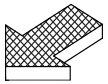

CR-04 CARTER COMPLETO MOTORE

POS	CODICE	QTÀ	DESCRIZIONE	DESCRIPTION	DESIGNATION	BEZEICHNUNG	DESCRPCIÓN
1	-	1	CARTER PER MOTORE RAL5012	COVER MOTOR RAL5012	CARTER MOTOR RAL5012	ABDECKUNG MOTOR RAL5012	CARTER MOTORE RAL5012
2	-	1	COPERCHIO MOTORE S43 RAL5012	COVER MOTOR S43 RAL5012	COUVERTURE MOTOR S43 RAL5012	ABDECKUNG MOTOR S43 RAL5012	CUBIERTA MOTORE S43 RAL5012

PRODIM
Produits et équipements d'hygiène professionnelle

CR05 - GRUPPO IMP. ELET. S43/50 2200W

GROUP ELECTRICAL SYSTEM
GROUPE SYSTÈME ÉLECTRIQUE
ELEKTRISCHE ANLAGENGRUPPE
GRUPO SISTEMA ELÉCTRICO

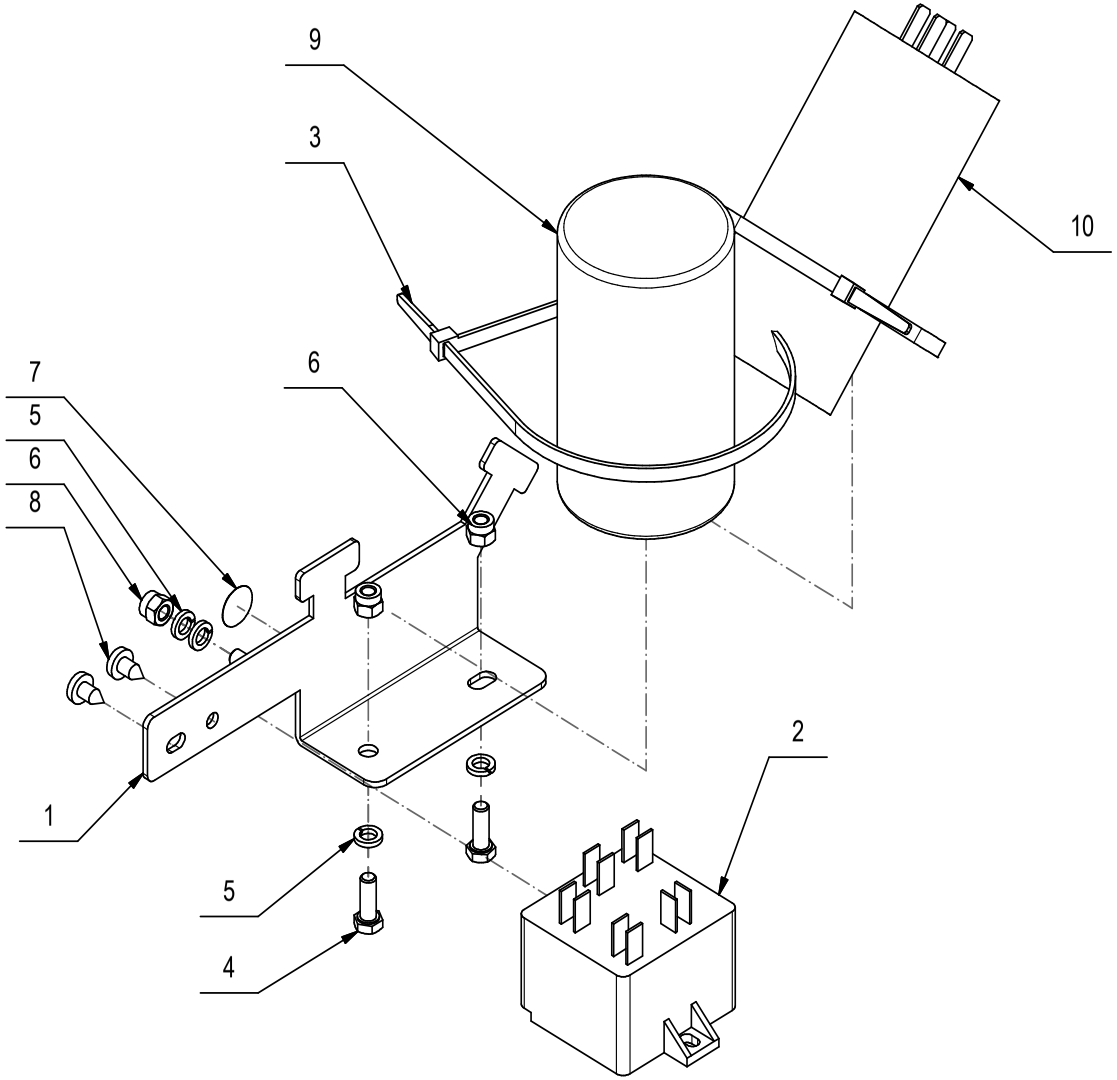

CR05 - GRUPPO IMP. ELET. S43/50 2200W

POS	CODICE	QTÀ	DESCRIZIONE	DESCRIPTION	DESIGNATION	BEZEICHNUNG	DESCRPCIÓN
1	416544	1	STAFFA CONDENSATORI S43				
2	409697	1	KLIXON 220V	KLIXON 220V	KLIXON 220V	KLIXON 220V	KLIXON 220V
3	416829	2	FASCETTA PLASTICA 4.8x290	CLAMP	COLLIER	BRIDE	ABRAZADERA
4	416431	2	VITE M5x14 TE UNI 5739 ZINC	SCREW	VIS	SCHRAUBE	TORNILLO
5	409154	4	ROSETTA GROWER 5x1,6 ZINC	WASHER	RONDELLE	UNTERLAGSCHEIBE	ARANDELA
6	409080	3	DADO M5x7 AUTOBL. UNI 7473 ZINC	LOCK NUT	ECROU AUTOFREINES	SICHERUNGSMUTTER	TUERCA AUTOBLOCANTE
7	416649	1	ETICHETTA CAVI MASSA D=13	DECAL	ETIQUETTE	SCHILD	ETIQUETA
8	416788	2	VITE D.4,8x9,5 AUTOF. UNI 7981 DERK	SCREW	VIS	TORNILLO	SCHRAUBE
9	435326	1	CONDENSAT. 60µF 50/60HZ 450V PIATTO+CAPP	CONDENSER	CONDENSATEUR	KONDENSATOR	CONDENSADOR
10	433662	1	CONDENSATORE AVVIAMENTO 233-280uF 280V	CONDENSER	CONDENSATEUR	KONDENSATOR	CONDENSADOR

PRODIM
Produits & équipements d'hygiène professionnelle

NOTE

NOTE

NOTE

NOTE

PRODIM

Produits et équipements d'hygiène professionnelle